TECHNISCHE PRODUCTGEGEVENSBLAD

MENNEKES
MY POWER CONNECTION

AMTRON®
4You 460 11 C2

Voor het laden van elektrische voertuigen in het particuliere bereik

MENNEKES
Elektrotechnik GmbH & Co. KG

Aloys-Mennekes-Straße 1
57399 Kirchhundem
GERMANY

www.**MENNEKES**.org

Versie Apr 17 2026 Wijzigingen voorbehouden. Wij zijn niet aansprakelijk voor drukfouten.

Uitrustingskenmerken

Algemeen
- Laden volgens Mode 3 (IEC 61851-1)
- Stekkervoorziening conform IEC 62196-2
- Voorbereid voor ISO 15118 / klaar
- Max. laadvermogen: 11 kW
- Aansluiting: 1-fasig / 3-fasig
- Max. laadvermogen configureerbar door elektromonteur
- Van buiten afleesbare geijkte energiemeter (MID-conform alleen voor de driefasige netaansluiting)
- Eenvoudige LED-statusweergave
- Energiebesparingsmodus voor een gereduceerd stand-byverbruik
- Vast aangesloten laadkabel type 2 (6 m)
- Geïntegreerde kabelophanging
- Verwisselbare ontwerpring
- Kleur: zwart (RAL 9005)

APP`s*
- AMTRON® 4Drivers app voor de eindklant (gratis verkrijgbaar)
  - voor autorisatie, controle en visualisatie van laadprocessen
  - weergave van de geladen hoeveelheid energie en de energiekosten
  - Gegevensexport van alle laadprocessen in PDF en CSV formaat
  - Beheer van gebruikers en RFID-kaarten
  - * Een permanente internetverbinding van de laadpaal is vereist
- AMTRON® 4Installers app voor de installateur (gratis verkrijgbaar)
  - Voor eenvoudige installatie van het laadstation

Mogelijkheden voor autorisatie
- Autostart (zonder autorisatie)
- AMTRON® 4Drivers App
- RFID (ISO / IEC 14443 A/B)
  Compatibel met MIFARE classic en MIFARE DESFire
- Via een backend-systeem

Mogelijkheden voor koppeling
- Koppeling met een netwerk via WLAN / WiFi

Mogelijkheden voor koppeling met een backend-systeem
- Via WLAN / WiFi en een externe router
- Ondersteuning van de communicatieprotocollen OCPP 1.6j

Mogelijkheden voor lokaal energiemanagement
- Reductie van de laadstroom via een extern schakelcontact (downgrade-ingang)
- Statisch energiemanagement
- Dynamisch energiemanagement voor tot 100 laadpunten
- Reductie van de laadstroom bij ongelijkmatige fasebelasting (scheeflastbegrenzing)
- Opladen met zonne-energie via een stroomopwaartse, externe energiemeter
- 1- /3-fasige zonnelading voor laadvermogens van 1,4 - 11 kW incl. dynamische faseschakeling
- Lokale blackoutbescherming door de koppeling van een externe modbus TCP energiemeter

Mogelijkheden voor koppeling met een extern energiemanagementsysteem (EMS)
- Via Modbus TCP
- Via EEBus
- Dynamische regeling van de laadstroom via een OCPP-systeem (smart charging)

Geïntegreerde veiligheidsvoorzieningen
- DC-foutstroombewaking > 6 mA conform IEC 62955
- De aardlekschakelaar moet stroomopwaarts worden geïnstall
- Installatieautomaat moet stroomopwaarts worden geïnstalleerd
- Optionele type 2 overspanningsbeveiliging achteraf in te bouwen
- Schakeluitgang voor de aansturing van een externe arbeidsstroomactiveringsschakelaar, om in het geval van een storing (plakkend lastcontact, welding detection) het laadpunt van het net te scheiden

Technische gegevens

AMTRON® 4You 460 11 C2		1314011205BK
Max. laadvermogen Mode 3 [kW]	Laadpunt 1	11
Aansluiting	Laadpunt 1	1-fasig / 3-fasig
Nominale stroom I_{nA} [A]		16
Nominale stroom van een laadpunt Mode 3 I_{nC} [A]		16
Nominale spanning U_N [V] AC ± 10%		230 / 400
Nominale frequentie f_N [Hz]		50
Max. voorbeveiliging [A]		16
Nominale isolatiespanning U_i [V]		500
Nominale stoothoudspanning U_{imp} [kV]		4
Voorwaardelijke nominale kortsluitstroom I_{CC} [kA]		1.8
Nominale belastingsfactor (RDF)		1
Systeem volgens type van aardeverbinding		TN/TT
EMC-indeling		A+B
Beschermingsgraad		I
Beschermingsklasse IP		IP54
Overspanningscategorie		III
Slagvastheid met Front Cover		IK10
Slagvastheid zonder Front Cover		IK8
Mate van vervuiling		3
Opstelling		Buiten, Binnen
Vast / verplaatsbaar		Vaste plaats
Gebruik (conform IEC 61439-7)		ACSEV
Buitenste bouwvorm		Wandmontage
Afmetingen h x b x d [mm]		402.2 x 226.3 x 168.2
Gewicht [g]		4850
Standaard		IEC 61851, IEC 61439-7

De concrete normstatus, volgens welke het product werd getest, vindt u in de conformiteitsverklaring van het product.

Technische gegevens

Toelaatbare omgevingsomstandigheden		
	Min.	Max.
Omgevingstemperatuur [°C] (zonder direct zonlicht)	-30	50
Gemiddelde temperatuur in 24 uur [°C]		35
Hoogte [m boven zeeniveau]		2000
Relatieve luchtvochtigheid [%]		95

Technische gegevens

Aansluitklemmen voedingsleiding		
Aantal aansluitklemmen	5	
Kabelmateriaal	Koper	
	Min.	Max.
Klembereik star [mm²]	0.2	10
Klembereik flexibel [mm²]	0.2	10
Klembereik met andereindhuls [mm²]	0.2	6
Aanhaalmoment [Nm]	0.8	1.6

Aansluitklemmen downgrade-ingang		
Aantal aansluitklemmen	-	
Uitvoering van het externe schakelcontact	Potentiaalvrij (NO/NC)	
	Min.	Max.
Klembereik star [mm²]	0.5	4
Klembereik flexibel [mm²]	0.5	4
Klembereik met andereindhuls [mm²]	0.5	2.5
Aanhaalmoment [Nm]	-	-

Aansluitklemmen schakeluitgang voor arbeidsstroomactiveringsschakelaar		
Aantal aansluitklemmen	2	
Max. schakelspanning [V] AC	230	
Max. schakelspanning [V] DC	24	
Max. schakelstroom [A]	1	
	Min.	Max.
Klembereik star [mm²]	0.5	4
Klembereik flexibel [mm²]	0.5	4
Klembereik met andereindhuls [mm²]	0.5	2.5
Aanhaalmoment [Nm]	-	-

Maattekening

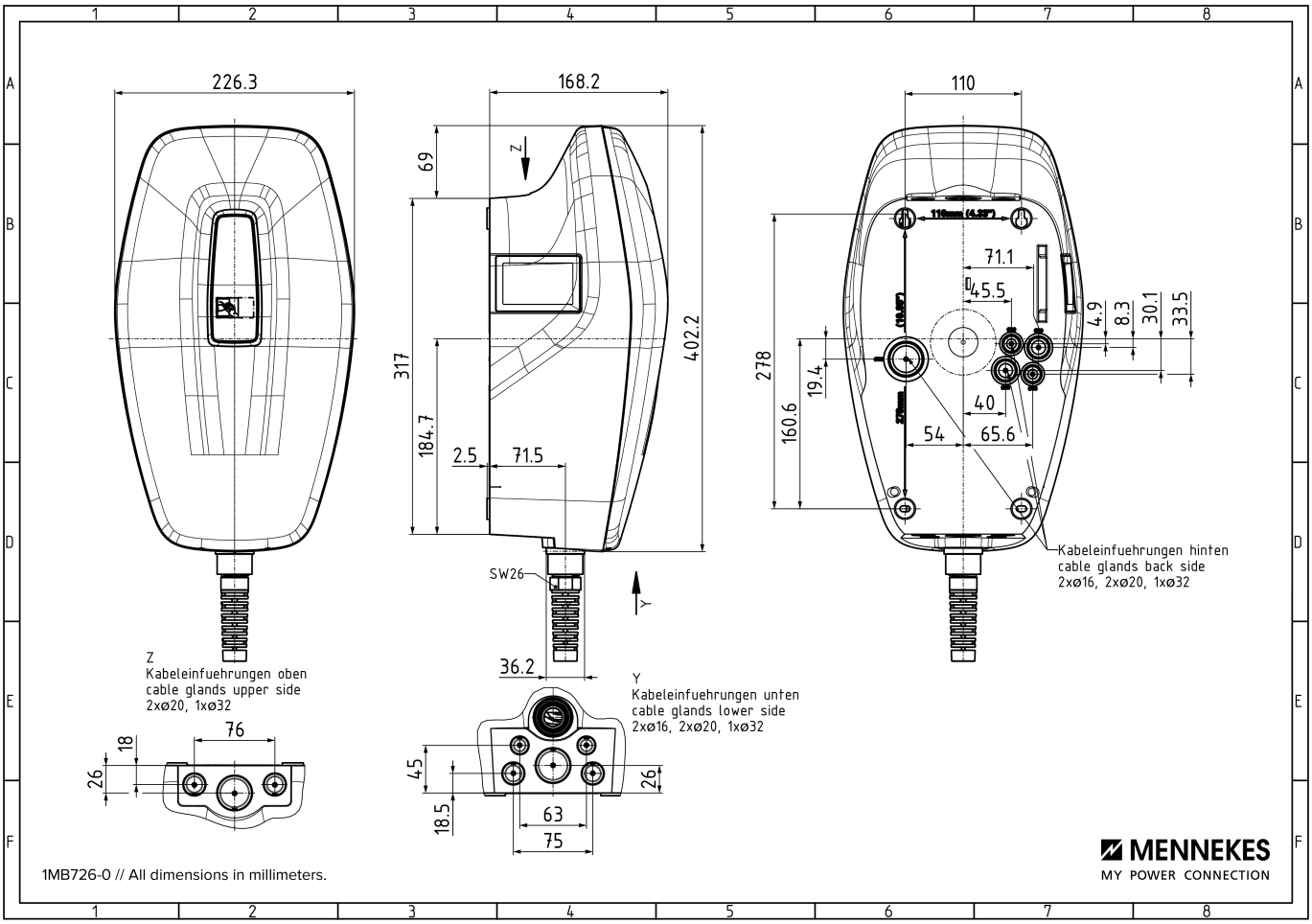

Toepassingsvoorbeeld