ION INDUSTRIES

LED Dimmer Pro
0,3 - 250 Watt

Installatieschema (NL), Installation diagram (EN), Einbauschema (DE), Schéma d'installation (FR), Manual de instalación (ES), Instalační schéma (CZ), Inštalačný diagram (SK), Installationshandbok (SV), Uppsetningarhandbók (IS), Installasjonsmanual (NB), Asennussuunnitelma (FI)

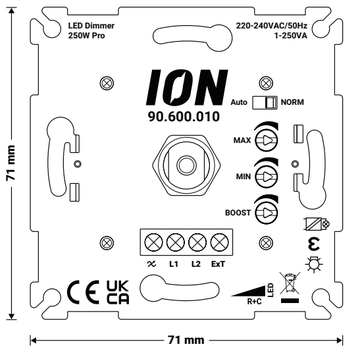

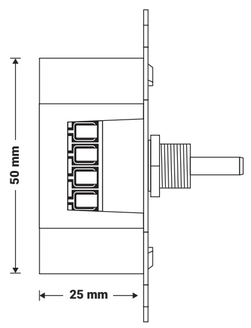

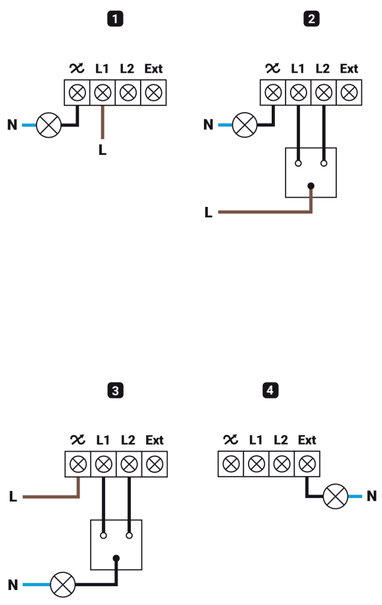

WWW.IONINDUSTRIES.COM

ION INDUSTRIES (NL)
Symfonielaan 12,
3438 EV Nieuwegein,
Nederland
info@ionindustries.com
+31 (0)85 – 489 05 25

ION INDUSTRIES (DE)
Waldstraße 30,
55452 Windesheim,
Deutschland
germany@ionindustries.com
+49 (0) 670 76 833 699

Installatiehandleiding LED Dimmer Pro 250W (Nederlands)

Veiligheidsinstructies
Dit product voldoet aan de Europese veiligheidsvoorschriften IEC60669-2-1 en EMC-normen EN55015, EN61547, EN61000-3-2, EN61000-3-3.

Om ernstig letsel, brandschade of materiele schade te voorkomen dient de dimmer altijd door een erkend E-Installateur geïnstalleerd te worden.

Deze handleiding is onderdeel van het product en moet door de eindklant worden bewaard. Lees de handleiding volledig door en houd de aangegeven stappen aan bij het installeren van de dimmer.
Om oververhitting en mogelijke schade aan de dimmer of andere apparatuur te voorkomen, wordt afgeraden de dimmer op een wandcontactdoos aan te sluiten. Wanneer de dimmer toch op een wandcontactdoos aangesloten wordt kan deze enkel gebruikt worden met LED lampen of elektronische laagspanningsarmaturen wanneer u het maximaal toegestane wattage van de dimmer niet overschrijdt.

Bedoeld gebruik
- Schakelen en dimmen van verlichting
- Montage in apparaatdoos conform DIN 49073
- In combinatie met compatibel afdekmateriaal

Gevaar voor elektrische schokken, schakel de groep in de groepenkast uit die de dimmer van stroom voorziet bij de montage van de dimmer.

Stap 1 | Installeer de dimmer volgens het juiste installatieschema:

Enkelpolige schakeling – ***met deze schakeling bedient u de lichtbron(nen) vanaf één punt.***

Wanneer u bij het plaatsen van de dimmer één bruine en één zwarte draad heeft dient u de draden aan te sluiten zoals weergegeven in **figuur 1**.

Wisselschakeling – ***met deze schakeling bedient u de lichtbron(nen) vanaf twee verschillende punten.***

In de wisselschakeling wordt gebruik gemaakt van een ION INDUSTRIES LED Dimmer en een reguliere wisselschakelaar.
De wisselschakeling kan op twee manieren aangesloten worden:l

1. Stroomdraad (bruin) bij de reguliere schakelaar
   Wanneer u bij het plaatsen van de dimmer drie zwarte draden heeft dient u de draden aan te sluiten zoals weergegeven in ***figuur 2****.*
2. Stroomdraad (bruin) bij de dimmer
   Wanneer u bij het plaatsen van de dimmer één bruine en twee zwarte draden heeft dient u de draden aan te sluiten zoals weergegeven in ***figuur 3****.*

Installatie van een extra apparaat op de LED Dimmer
Wanneer u een extra apparaat wilt aansluiten op de dimmer kunt u dit doen met behulp van de **Ext**-aansluiting zoals weergegeven in **figuur 4**. Dit is enkel mogelijk in combinatie met één van de eerdergenoemde schakelingen.

Met deze **Ext**-aansluiting kunt u bijvoorbeeld een ventilator aansluiten welke automatisch mee inschakelt als u de dimmer aanzet, maar niet gedimd wordt wanneer u helderheid van de lamp aanpast. Het wattage van dit extra apparaat mag maximaal 600 Watt zijn.

Stap 2 | Het afstellen van de dimmer naar de u gewenste instellingen
Om de helderheid van de dimmer automatisch in te stellen schakelt u de dimmer in en draait u de Auto-instelknop naar rechts tot deze niet meer verder kan. De Auto-functie zal nu geactiveerd worden.

De lamp zal nu eerst 1x knipperen en dan trapsgewijs van feller naar minder fel gaan (ongeveer 30 seconden). Als de lamp 3x knippert is de Auto-instelling voltooid. Als u tevreden bent met het dimresultaat is de dimmer klaar voor gebruik. Als de instelknop al op de Auto-stand staat, draai deze dan eerst helemaal terug naar links en daarna weer volledig naar rechts om de Auto-stand te activeren.

Om de gewenste helderheid handmatig in te stellen volgt u onderstaande stappen:

AUTO/MAX
Max helderheid instellen
1. Schakel de dimmer in.
2. Schakel de dimmer naar de maximale belasting.
3. Draai de Max-instelknop naar de gewenste maximale belasting.
4. De dimmer is nu ingesteld naar de gewenste maximale belasting.

MIN
Min helderheid instellen
1. Schakel de dimmer in.
2. Schakel de dimmer naar de minimale belasting.
3. Draai de Min-instelknop naar de gewenste minimale belasting.
4. De dimmer is nu ingesteld naar de gewenste minimale belasting.

BOOST
Boost instellen
Het "popcorn effect" is van toepassing wanneer de lampen bij het inschakelen van de dimmer eerst fel aangaan en daarna pas teruggaan naar de gewenste dimstand, de boost-functie is om dit te verhelpen.
1. Schakel de dimmer in.
2. Stel de boost in middels de boost-instelknop.
3. Controleer de gewenste stand door de dimmer in- en uit te schakelen.
4. De boost-functie is juist ingesteld wanneer het "popcorn effect" verholpen is.

Specificaties	
EAN-code	8718836970368
Productcode	90.600.010
Ampère	0,87 A
Voltage	230 V +/- 10%
Min/Max belasting	0,3 - 250 Watt
Afmetingen (LxBxD)	71 x 71 x 25mm
ExT-uitgang	Ja
Toepasbaar in hotel-/kruisschakeling	Ja
Kortsluitingsbeveiliging	Ja, automatisch
Overbelastingbeveiliging	Ja, automatisch
Thermische bescherming	Ja, automatisch

Scan de QR-code voor de handleiding en installatievideo

Installation manual LED Dimmer Pro 250W (English)

Safety Instructions
This product complies with the European safety regulations IEC60669-2-1 and EMC standards EN55015, EN61547, EN61000-3-2, EN61000-3-3.

To prevent serious injury, fire damage, or material damage, the dimmer must always be installed by a certified electrician.

This manual is part of the product and should be kept by the end customer. Read the manual thoroughly and follow the indicated steps when installing the dimmer. To prevent overheating and potential damage to the dimmer or other equipment, it is not recommended to connect the dimmer to a wall outlet. If you still choose to connect the dimmer to a wall outlet, it can only be used with LED lamps or electronic low-voltage fixtures, provided that you do not exceed the maximum wattage allowed by the dimmer.

Intended use
- Switching and dimming lighting
- Installation in device box according to DIN 49073
- In combination with compatible cover material

Warning, danger of electric shocks. Switch off the power in the fusebox that supplies the dimmer with power when installing the dimmer.

Step 1 | Install the dimmer according to the correct installation diagram:

Single-pole circuit - ***with this circuit, you control the light source(s) from one point.***

If you have one brown and one black cable when installing the dimmer, connect the cables as shown in **Figure 1**.

Two-way circuit - ***with this circuit, you control the light source(s) from two different points.***

The two-way circuit uses an ION INDUSTRIES LED Dimmer and a regular two-way switch. The two-way circuit can be connected in two ways:
1. Power cable (brown) at the regular switch
   If you have three black cables when installing the dimmer, connect the cables as shown in ***Figure 2****.*
2. Power cable (brown) at the dimmer
   If you have one brown and two black cables when installing the dimmer, connect the cables as shown in ***Figure 3****.*

Installation of an additional device on the LED Dimmer
If you want to connect an additional device to the dimmer, you can do so using the **Ext** connection shown in **Figure 4**. This is only possible in combination with one of the previously mentioned circuits.

With this **Ext** connection, you can, for example, connect a fan that automatically turns on when you turn on the dimmer but does not dim when you adjust the lamp's brightness. The wattage of this additional device must not exceed 600 watts.

Step 2 | Adjusting the dimmer to your desired settings
To automatically set the brightness of the dimmer, turn on the dimmer and rotate the Auto-adjustment knob to the right until it can no longer turn. The Auto function will now be activated.

The lamp will first blink once and then gradually go from brighter to dimmer (approximately 30 seconds). When the lamp blinks three times, the Auto adjustment is complete. If you are satisfied with the dimming result, the dimmer is ready for use. If the adjustment knob is already in the Auto position, first turn it all the way back to the left and then fully to the right to activate the Auto position.

To manually set the desired brightness, follow the steps below:

AUTO/MAX
Setting the maximum brightness
1. Turn on the dimmer.
2. Set the dimmer to the maximum load.
3. Rotate the Max-adjustment knob to the desired maximum load.
4. The dimmer is now set to the desired maximum load.

MIN
Setting the minimum brightness
1. Turn on the dimmer.
2. Set the dimmer to the minimum load.
3. Rotate the Min-adjustment knob to the desired minimum load.
4. The dimmer is now set to the desired minimum load.

BOOST
Boost setting
The "popcorn effect" occurs when the lamps first turn on brightly when the dimmer is activated and then return to the desired dimming level. The boost function is used to fix this.
1. Turn on the dimmer.
2. Set the boost using the boost-adjustment knob.
3. Check the desired setting by turning the dimmer on and off.
4. The boost function is correctly set when the "popcorn effect" is resolved.

Specifications	
EAN code	8718836970368
Productcode	90.600.010
Ampere	0,87 A
Voltage	230 V +/- 10%
Min/Max load	0,3 - 250 Watt
Dimensions (LxWxD)	71 x 71 x 25mm
ExT output	Yes
Applicable in hotel/cross-connection	Yes
Short circuit protection	Yes, automatic
Overload protection	Yes, automatic
Thermal protection	Yes, automatic

Scan the QR-code for the manual and installation video

Bedienungsanleitung LED-Dimmer Pro 250W (Deutsch)

Sicherheitshinweise
Dieses Produkt entspricht den europäischen Sicherheitsvorschriten IEC60669-2-1 und den EMV-Normen EN55015, EN61547, EN61000--2, EN61000-3-3.

Um schwere Verletzungen, Brand- oder Sachschäden zu vermeiden, muss der Dimmer immer von einem zertifizierten Elektrieker installiert werden.

Diese Gebrauchsanweisung ist Teil dieses Produkts und muss vom Kunden bewahrt werden. Bitte lesen Sie die Gebrauchsanweisung vollständig durch und befolgen Sie den angegebenen Schritten bei der Installation des Dimmers. Wird der Dimmer an eine Wandsteckdose angeschlossen riskieren man die Überhitzung und mögliche Beschädigung des Dimmers. Schließen Sie den Dimmer dennoch an eine Wandsteckdose an, kann er nur mit LED-Lampen oder elektronischen Niedervolt-Leuchten verwendet werden. Sie dürfen die maximal zulässige Wattleistung des Dimmers nicht überschreiten.

Bestimmungsgemäße Verwendung
- Schalten und Dimmen von Lichtquellen
- Einbau in Gerätedose nach DIN 49073
- In Kombination mit passendem Abdeckmaterial

Schalten Sie bei der Montage des Dimmers, die Gruppe im Sicherungskasten die den Dimmer mit Strom versorgt aus. So vermeiden Sie die Gefahr eines Stromschlages.

Schritt 1 | Halten Sie sich bei der Installation des Dimmers genau an den Installationsplan:

Einpolige Schaltung - ***diese Schaltung steuert die Lichtquelle von einem einzigen Punkt aus an.***

Verfügen Sie bei der Installation des Dimmers über einen braunen und einen schwarzen Draht, dan schließen Sie die Drähte wie in **Darstellung 1** abgebildet an.

Zweipolige Schaltung – ***bei dieser Schaltung wird die Lichtquelle von zwei verschiedenen Punkten aus angesteuert.***

Der Wechselschaltkreis verwendet einen ION INDUSTRIES LED-Dimmer und einen normalen Schalter. Der Schalter kann auf zwei Arten angeschlossen werden:
1. Stromkabel (braun) am normalen Schalter
   Verfügen Sie bei der Installation des Dimmers über drei schwarze Drähte, schließen Sie dann die Drähte wie in ***Darstellung 2*** *an.*
2. Stromkabel (braun) am Dimmer
   Verfügen Sie bei der Installation des Dimmers über einen braunen und zwei schwarze Drähte , schließen Sie die Drähte wie in ***Darstellung 3*** *abgebildet, an.*

Installation eines zusätzlichen Gerätes am LED-Dimmer
Möchten, Sie ein zusätzliches Gerät an dem Dimmer anschließen, können Sie dies, wie in **Darstellung 4** abgebildet, über einen **Ext**-Anschluss tun.

Dies ist jedoch nur in Kombination mit einem der zuvor beschriebenen Schaltkreise möglich. Mit dem **Ext**-Anschluss können Sie z.B. einen Ventilator anschließen, der sich automatisch einschaltet, wenn Sie den Dimmer einschalten, aber nicht beeinflusst wird, wenn Sie die Helligkeit der Lampe einstellen. Die Wattleistung dieses zusätzlichen Geräts darf 600 Watt nicht überschreiten.

Schritt 2 | Das Einstellen des Dimmers auf die gewünschte Helligkeit
Möchten Sie die Helligkeit des Dimmers automatisch einstellen, schalten Sie den Dimmer ein und drehen Sie den Auto-Einstellknopf bis zum Anschlag nach rechts.. Die Auto-Funktion ist nun aktiviert.

Blinkt die Lampe 1x dann dimmt sich die lampe stufenweise von hell nach weniger hell. Das dauert ca. 30 Sekunden. Sind Sie mit dem Ergebnis der Einstellung zufrieden, dann ist der Dimmer einsatzbereit. Ist der Einstellknopf bereits auf den Auto-Modus eingestellt , drehen Sie den Schalter zuerst ganz nach links und dann ganz nach rechts, der Auto-Modus ist nun aktiviert.

Möchten Sie die gewünschte Helligkeit manuell einstellen, dann gehen Sie wie folgt vor:

AUTO/MAX
Einstellen der maximalen Helligkeit
1. Schalten Sie den Dimmer ein.
2. Schalten Sie den Dimmer auf maximale Belastung.
3. Drehen Sie den Einstellknopf Max auf die gewünschte maximale Belastung.
4. Der Dimmer ist nun auf die gewünschte Helligkeit eingestellt.

MIN
Minimale Helligkeit einstellen
1. Schalten Sie den Dimmer ein.
2. Schalten Sie den Dimmer auf minimale Belastung.
3. Drehen Sie den Einstellknopf Min auf die gewünschte minimale Belastung.
4. Der Dimmer ist nun auf die gewünschte Helligkeit eingestellt.

BOOST
Boost einstellen
Der "Popcorn-Effekt" tritt auf, wenn beim Einschalten des Dimmers die Lampe zunächst hell aufleuchten und erst danach auf die gewünschte Dimmereinstellung zurückgeht. Die Boost-Funktion verhindert diesen Effekt.
1. Schalten Sie den Dimmer ein.
2. Stellen Sie den Boost mit dem Boost-Einstellknopf ein.
3. Überprüfen Sie die gewünschte Einstellung durch das Ein- und Ausschalten des Dimmers.
4. Die Boost-Funktion ist richtig eingestellt, wenn der "Popcorn-Effekt" beseitigt ist.

Spezifikationen	
EAN-Code	8718836970368
Produktcode	90.600.010
Ampere	0,87 A
Spannung	230 V +/- 10%
Min/Max Belastung	0,3 - 250 Watt
Abmessungen (LxBxT)	71 x 71 x 25mm
ExT-Ausgang	Ja
Anwendbar in Hotels/Kreuzungsbereichen	Ja
Kurzschluss-Schutz	Ja, automatisch
Überlastungsschutz	Ja, automatisch
Thermischer Schutz	Ja, automatisch

Bitte scannen Sie den QR-Code für die Anleitung und Installationsvideo

Manuel d'installation LED Dimmer Pro 250W (Français)

Consignes de sécurité
Ce produit est conforme aux normes de sécurité européennes IEC60669-2-1 et aux normes EMC EN55015, EN61547, EN61000-3-2, EN61000-3-3.

Pour éviter tout risque de blessure grave, d'incendie ou de dommage matériel, l'installation du variateur doit toujours être effectuée par un installateur électrique agréé.

Ce manuel fait partie du produit et doit être conservé par le client final. Veuillez lire attentivement le manuel et suivre les étapes indiquées lors de l'installation du variateur. Pour éviter la surchauffe et les dommages éventuels au variateur ou à d'autres appareils, il est déconseillé de brancher le variateur sur une prise murale. Si le variateur est tout de même branché sur une prise murale, il ne peut être utilisé qu'avec des lampes LED ou des luminaires électroniques basse tension, à condition de ne pas dépasser la puissance maximale autorisée par le variateur.

Utilisation prévue
- Allumer et régler l'intensité de l'éclairage
- Montage dans une boîte d'appareil conforme à la norme DIN 49073
- En combinaison avec un matériau de recouvrement compatible

Danger de choc électrique : coupez l'alimentation du disjoncteur qui alimente le variateur lors de l'installation.

Étape 1 | Installez le variateur selon le schéma d'installation approprié:

Circuit unipolaire - ***avec ce circuit, vous contrôlez la sources lumineuses depuis un seul point.***

Si vous avez un fil marron et un fil noir lors de l'installation du variateur, connectez-les comme indiqué dans la **figure 1**.

Circuit va-et-vient - ***avec ce circuit, vous contrôlez la source lumineuse depuis deux points différents.***

Dans le circuit va-et-vient, utilisez un variateur LED ION INDUSTRIES et un interrupteur va-et-vient classique. Le circuit va-et-vient peut être connecté de deux manières:
1. Fil d'alimentation (marron) sur l'interrupteur classique
   Si vous avez trois fils noirs lors de l'installation du variateur, connectez-les comme indiqué dans la **figure 2**.
2. Fil d'alimentation (marron) sur le variateur
   Si vous avez un fil marron et deux fils noirs lors de l'installation du variateur, connectez-les comme indiqué dansla ***figure 3***.

Installation d'un appareil supplémentaire sur le variateur LED
Si vous souhaitez connecter un appareil supplémentaire au variateur, vous pouvez le faire en utilisant la connexion **Ext** comme indiqué dans la **figure 4**. Cela est possible uniquement en combinaison avec l'une des configurations précédemment mentionnées.

Avec cette connexion **Ext**, vous pouvez, par exemple, connecter un ventilateur qui s'allume automatiquement lorsque vous allumez le variateur, mais qui ne varie pas en intensité lorsque vous ajustez la luminosité de la lampe. La puissance maximale de cet appareil supplémentaire ne doit pas dépasser 600 watts.

Étape 2 | Réglage du variateur selon vos préférences
Pour régler automatiquement la luminosité du variateur, allumez le variateur et tournez le bouton de réglage automatique vers la droite jusqu'à ce qu'il ne puisse plus tourner. La fonction automatique sera alors activée.

La lampe clignotera une fois, puis passera progressivement de plus lumineux à moins lumineux (environ 30 secondes). Lorsque la lampe clignote trois fois, le réglage automatique est terminé. Si vous êtes satisfait du résultat de la variation, le variateur est prêt à être utilisé. Si le bouton de réglage est déjà en position automatique, tournez-le d'abord complètement vers la gauche, puis complètement vers la droite pour activer la position automatique.

Pour régler manuellement la luminosité souhaitée, suivez les étapes suivantes:

AUTO/MAX
Réglage de la luminosité maximale
1. Allumez le variateur.
2. Réglez le variateur sur la charge maximale.
3. Tournez le bouton de réglage maximal vers la charge maximale souhaitée.
4. Le variateur est maintenant réglé sur la charge maximale souhaitée.

MIN
Réglage de la luminosité minimale
1. Allumez le variateur.
2. Réglez le variateur sur la charge minimale.
3. Tournez le bouton de réglage minimal vers la charge minimale souhaitée.
4. Le variateur est maintenant réglé sur la charge minimale souhaitée.

BOOST
Réglage du boost
L'effet de "pop-corn" se produit lorsque les lampes s'allument brièvement au démarrage du variateur, puis reviennent à l'intensité souhaitée.
1. La fonction de boost permet de résoudre ce problème.
2. Allumez le variateur. Réglez le boost à l'aide du bouton de réglage du boost.
3. Vérifiez le réglage souhaité en allumant et éteignant le variateur.
4. Le réglage du boost est correct lorsque l'effet de "pop-corn" est éliminé.

Spécifications	
Code EAN	8718836970368
Code produit	90.600.010
Ampère	0,87 A
Tension d'alimentation	230 V +/- 10%
Charge min/max	0,3 - 250 Watt
Dimensions (LxLxP)	71 x 71 x 25mm
Sortie ExT	Oui
Applicable dans les hôtels et les carrefours	Oui
Protection contre les courts-circuits	Oui, automatique
Protection contre les surcharges	Oui, automatique
Protection thermique	Oui, automatique

Veuillez scanner le code QR pour accéder au manuel et à la vidéo d'installation

Manual de instalación LED Dimmer Pro 250W (Español)

Instrucciones de seguridad
Este producto cumple la normativa europea de seguridad IEC60669-2-1 y las normas CEM EN55015, EN61547, EN61000-3-2, EN61000-3-3.

Para evitar lesiones graves, incendios o daños materiales, el regulador debe ser instalado siempre por un instalador reconocido.

Este manual forma parte del producto y debe ser conservado por el cliente final. Por favor, lea el manual completamente y siga los pasos indicados cuando instale el dimmer.
Para evitar sobrecalentamientos y posibles daños al dimmer o a otros equipos, no se recomienda conectar el dimmer a un enchufe de pared. Si, a pesar de todo, se conecta el dimmer a un enchufe de pared, sólo podrá utilizarse con lámparas LED o luminarias electrónicas de bajo voltaje si no se supera la potencia máxima admisible del dimmer.

Uso previsto
- Conmutación y regulación de la iluminación
- Instalación en caja de aparato según DIN 49073
- En combinación con material de cubierta compatible

Peligro de descarga eléctrica, desconecte el grupo en el cuadro de distribución que alimenta el dimmer cuando lo monte.

Paso 1 | Instale el regulador de intensidad según el esquema de instalación correcto:

Circuito unipolar - con este circuito se controlan las fuente(s) de luz desde un punto.

Si al instalar el dimmer dispone de un cable marrón y otro negro, conecte los cables como se muestra en la **figura 1.**

Conmutación bidireccional - con este circuito, usted controla la(s) fuente(s) de luz desde dos puntos diferentes.

El circuito de conmutación utiliza un regulador LED de ION INDUSTRIES y un conmutador normal:
1. *El conmutador se puede conectar de dos maneras: Cable de alimentación (marrón) en el interruptor normalCuando instale el regulador de intensidad, dispondrá de tres cables negros que deberá conectar como se muestra en la* ***figura 2****.*
2. *Cable de alimentación (marrón) en el dimmerCuando instale el dimmer, si dispone de un cable marrón y dos negros, deberá conectar los cables como se muestra en la* ***figura 3.***

Instalación de un dispositivo adicional en el regulador de intensidad LED
Si desea conectar un dispositivo adicional al dimmer, puede hacerlo utilizando el conector **Ext** como se muestra en la **figura 4.** Esto sólo es posible en combinación con uno de los circuitos mencionados anteriormente.

Con este conector **Ext** puede conectar, por ejemplo, un ventilador que se encienda automáticamente al encender el dimmer, pero que no se atenúe al ajustar la luminosidad de la lámpara. La potencia de este dispositivo adicional no debe superar los 600 vatios.

Paso 2 | Ajuste del regulador de intensidad a su configuración preferida
Para ajustar la luminosidad del regulador automáticamente, encienda el regulador y gire el botón de ajuste automático hacia la derecha hasta que no pueda más. La función Auto se activa.

La lámpara parpadeará primero una vez y luego pasará gradualmente de más a menos brillante (unos 30 segundos). Cuando la lámpara parpadee 3 veces, el ajuste automático habrá finalizado. Si está satisfecho con el resultado de la regulación, el regulador está listo para su uso. Si el mando de ajuste ya está en modo Auto, gírelo primero completamente hacia la izquierda y luego completamente hacia la derecha para activar el modo Auto.

Para ajustar manualmente la luminosidad deseada, siga los siguientes pasos siguientes:

AUTO/MAX
Ajuste del brillo máximo
1. Encienda el dimmer.
2. Conectar el dimmer a la carga máxima.
3. Gire el botón de ajuste Max hasta la carga máxima deseada.
4. El dimmer está ahora ajustado a la carga máxima deseada.

MIN
Ajuste del brillo negativo
1. Encienda el regulador de intensidad.
2. Conecte el regulador de intensidad de luz a la carga mínima.
3. Gire el botón de ajuste Min hasta la carga mínima deseada.
4. El dimmer está ahora ajustado a la carga mínima deseada.

BOOST
Ajuste de boost
El «efecto palomitas» se produce cuando las luces se encienden primero con mucha intensidad al conectar el regulador y sólo después vuelven al ajuste de regulación deseado; la función boost sirve para remediarlo.
1. Encienda el regulador.
2. Ajuste el boost con el botón de ajuste del boost.
3. Compruebe el ajuste deseado encendiendo y apagando el regulador.
4. La función boost está correctamente ajustada cuando se soluciona el «efecto palomitas».

Especificaciones	
Código EAN	8718836970368
Modelo	90.600.010
Amperios	0,87 A
Tensión	230 V +/- 10%
Carga mín./máx	0,3 - 250 vatios
Dimensiones (LxAxP)	71 x 71 x 25 mm
Salida ExT	Sí
Aplicable en conmutación de hoteles/cruces	Sí
Protección contra cortocircuitos	Sí, automática
Protección contra sobrecarga	Sí, automática
Protección térmica	Sí, automática

Escanee el código QR para obtener el manual y el vídeo de instalación

Návod k instalaci LED Dimmer Pro 250W (Česky)

Bezpečnostní pokyny
Tento výrobek splňuje evropské bezpečnostní předpisy IEC60669-2-1 a normy EMC EN55015, EN61547, EN61000-3-2, EN61000-3-3.

Aby se předešlo vážným zraněním, požáru nebo materiálním škodám, měl by stmívač vždy instalovat uznávaný E-Installer.

Tato příručka je součástí výrobku a měl by si ji ponechat koncový zákazník. Při instalaci stmívače si kompletně přečtěte návod a postupujte podle uvedených pokynů. Aby nedošlo k přehřátí a možnému poškození stmívače nebo jiného zařízení, nedoporučuje se připojovat stmívač do zásuvky. Pokud je stmívač přesto připojen k zásuvce, lze jej používat pouze s LED žárovkami nebo elektronickými nízkonapěťovými svítidly, pokud nepřekročíte maximální přípustný příkon stmívače.

Zamýšlené použití
- Spínání a stmívání osvětlení
- Instalace do krabice spotřebiče podle DIN 49073
- V kombinaci s kompatibilním krycím materiálem

Nebezpečí úrazu elektrickým proudem, při montáži stmívače vypněte jistič, který napájí stmívač, v jističové skříni.

Krok 1 | Nainstalujte stmívač podle správného schématu instalace:

Jednopólové zapojení – tímto zapojením ovládáte světelný zdroj (zdroje) z jednoho místa.

Pokud máte při instalaci stmívače jeden hnědý a jeden černý vodič, musíte vodiče připojit tak, jak je znázorněno na **obrázku 1.**

Přepínací obvod – s tímto obvodem ovládáte světelný zdroj (zdroje) ze dvou různých míst.

V přepínacím obvodu se používá stmívač ION INDUSTRIES LED a běžný přepínač.
1. *Přepínací obvod lze připojit dvěma způsoby: Proudový vodič (hnědý) u běžného spínače Pokud máte při instalaci stmívače tři černé vodiče, musíte vodiče připojit tak, jak je znázorněno na **obrázku 2**.*
2. *Proudový vodič (hnědý) u stmívače Pokud máte při instalaci stmívače jeden hnědý a dva černé vodiče, musíte vodiče připojit tak, jak je znázorněno na **obrázku 3**.*

Instalace dalšího zařízení na LED stmívač
Pokud chcete připojit další zařízení ke stmívači, můžete tak učinit pomocí **Ext**-připojení, jak je znázorněno na **obrázku 4.** To je možné pouze v kombinaci s jedním z výše uvedených zapojení.

Pomocí tohoto **Ext**-připojení můžete například připojit ventilátor, který se automaticky zapne, když zapnete stmívač, ale není stmíván, když upravujete jas lampy. Příkon tohoto dalšího zařízení nesmí přesáhnout 600 W.

Krok 2 | Nastavení stmívače na požadované hodnoty
Chcete-li automaticky nastavit jas stmívače, zapněte stmívač a otočte knoflík automatického nastavení doprava, až se nedá otočit dál. Funkce Auto se nyní aktivuje.

Žárovka nejprve jednou zabliká a poté se postupně rozjasní a ztmavne (přibližně 30 sekund). Když lampa třikrát zabliká, automatické nastavení je dokončeno. Pokud jste s výsledkem stmívání spokojeni, stmívač je připraven k použití. Pokud je nastavovací knoflík již v poloze Auto, otočte jej nejprve zcela doleva a poté zcela doprava, aby se aktivovala funkce Auto.

Chcete-li ručně nastavit požadovanou jasnost, postupujte podle následujících kroků:

AUTO/MAX **Nastavení maximální jasnosti**
1. Zapněte stmívač.
2. Nastavte stmívač na maximální zatížení.
3. Otočte nastavovací knoflík Max na požadované maximální zatížení.
4. Stmívač je nyní nastaven na požadované maximální zatížení.

MIN **Nastavení minimálního jasu**
1. Zapněte stmívač.
2. Nastavte stmívač na minimální zátěž.
3. Otočte nastavovací knoflík Min na požadovanou minimální zátěž.
4. Stmívač je nyní nastaven na požadovanou minimální zátěž.

BOOST **Nastavení boostu**
„Popcorn efekt“ nastává, když se při zapnutí stmívače světla nejprve rozsvítí na plný výkon a teprve poté se vrátí do požadovaného stmívacího stavu. Funkce boost slouží k odstranění tohoto jevu.
1. Zapněte stmívač.
2. Nastavte boost pomocí nastavovacího tlačítka boost.
3. Zkontrolujte požadovaný stav zapnutím a vypnutím stmívače.
4. Funkce boost je správně nastavena, pokud je „popcorn efekt“ odstraněn.

Specifikace	
EAN kód	8718836970368
Produktový kód	90.600.010
Ampér	0,87 A
Napětí	230 V +/- 10%
Min/Max zatížení	0,3 - 250 vatios
Rozměry (DxŠxH)	71 x 71 x 25 mm
ExT výstup	Ano
Použitelný v hotelovém/křížovém zapojení	Ano
Ochrana proti zkratu	Ano, automaticky
Ochrana proti přetížení	Ano, automaticky
Tepelná ochrana	Ano, automaticky

Naskenujte QR kód pro návod k použití a instalační video.

Installationshandbok LED Dimmer Pro 250W (Svenska)

Säkerhetsinstruktioner
Denna produkt uppfyller de europeiska säkerhetsföreskrifterna IEC60669-2-1 och EMC-standarderna EN55015, EN61547, EN61000-3-2, EN61000-3-3.

För att förebygga allvarliga skador, brandskador eller materiella skador bör dimmern alltid installeras av en erkänd E-installatör.

Denna manual är en del av produkten och ska bevaras av slutkunden. Läs igenom hela manualen och följ de angivna stegen när du installerar dimmern. För att undvika överhettning och eventuell skada på dimmern eller annan utrustning rekommenderas det att inte ansluta dimmern till ett vägguttag. Om dimmern ändå ansluts till ett vägguttag kan den endast användas med LED-lampor eller elektroniska lågspänningsarmaturer om den maximalt tillåtna effekten för dimmern inte överskrids.

Avsedd användning
- Slå på och dimma belysningen
- Montering i apparatdosa enligt DIN 49073
- I kombination med kompatibelt täckmaterial

Risk för elektriska stötar, stäng av strömmen till dimmern i elcentralen vid montering.

Steg 1 | Installera dimmern enligt korrekta installationsdiagram:

Enpolig omkoppling - *med denna anslutning kan du styra ljuskällan från en punkt.*

Om du har en brun och en svart tråd när du installerar dimmern ska du ansluta trådarna enligt **figur 1**.

Korsomkoppling - *med denna anslutning kan du styra ljuskällan från två olika punkter.*

En korsomkoppling använder en ION INDUSTRIES LED-dimmer och en vanlig korsbrytare. Korsomkopplingen kan anslutas på två sätt:
1. Strömledning (brun) vid den vanliga brytaren
   *Om du har tre svarta trådar när du installerar dimmern ska du ansluta trådarna enligt **figur 2**.*
2. *Strömledning (brun) vid dimmern*
   *Om du har en brun och två svarta trådar när du installerar dimmern ska du ansluta trådarna enligt **figur 3**.*

Installation av en extra enhet på LED-dimmern
Om du vill ansluta en extra enhet till dimmern kan du göra detta med hjälp av **Ext**-anslutningen enligt **figur 4**. Detta är endast möjligt i kombination med en av de tidigare nämnda anslutningarna.

Med denna **Ext**-anslutning kan du till exempel ansluta en fläkt som automatiskt slås på när du slår på dimmern, men som inte dimmas när du justerar ljusstyrkan på lampan. Effekten för denna extra enhet får vara högst 600 watt.

Steg 2 | Justera dimmern till önskade inställningar
För att automatiskt justera ljusstyrkan på dimmern, slå på dimmern och vrid Auto Adjustment-ratten åt höger tills den tar stopp. Auto-funktionen kommer nu att aktiveras.

Lampan kommer nu först att blinka en gång och sedan gradvis från ljusare till ljusare minskad intensitet (ca 30 sekunder). När lampan blinkar 3 gånger är inställningen Auto klar. Om du är nöjd med dimningsresultatet är dimmern klar att användas. Om justeringsratten redan är i Auto-läget, vrid den först hela vägen tillbaka till vänster och sedan hela vägen tillbaka till höger för att aktivera Auto-läget.

För att manuellt ställa in önskad ljusstyrka följ följande steg:

AUTO/MAX **Ställ in maximal ljusstyrka**
1. Slå på dimmern.
2. Ställ in dimmern på maximal belastning.
3. Vrid Max-justeringsknappen till önskad maximal belastning.
4. Dimmern är nu inställd på önskad maximal belastning.

MIN **Ställ in minimal ljusstyrka**
1. Slå på dimmern.
2. Ställ in dimmern på minimal belastning.
3. Vrid Min-justeringsknappen till önskad minimal belastning.
4. Dimmern är nu inställd på önskad minimal belastning.

BOOST **Ställ in boost-funktionen**
"Popcorn-effekten" uppstår när lamporna först tänds starkt vid aktivering av dimmern och sedan går tillbaka till önskad dämpningsnivå. Boost-funktionen används för att åtgärda detta.
1. Slå på dimmern.
2. Ställ in boost-funktionen med hjälp av boost-justeringsknappen.
3. Kontrollera önskad inställning genom att slå av och på dimmern.
4. Boost-funktionen är korrekt inställd när "popcorn-effekten" försvinner.

Specifikationer	
EAN-kod	8718836970368
Produktkod	90.600.010
Ampere	0,87 A
Spänning	230 V +/- 10%
Min/Max belastning	0,3 - 250 Watt
Mått (LxBxD)	71 x 71 x 25mm
ExT-utgång	Ja
Användbar för växling på hotell/vägkorsningar	Ja
Kortslutningsskydd	Ja, automatiskt
Överbelastningsskydd	Ja, automatiskt
Termiskt skydd	Ja, automatiskt

Skanna QR-koden för bruksanvisning och installationsvideo

Uppsetningarhandbók LED dimmer Pro 250W (íslenska)

Öryggisleiðbeiningar
Þessi vara er í samræmi við evrópskar öryggisreglur IEC60669-2-1 og EMC staðla EN55015, EN61547, EN61000-3-2, EN61000-3-3.

Til að koma í veg fyrir alvarleg meiðsli, brunaskemmdir eða efnisskemmdir verður alltaf að setja ljósdeyfirinn upp af löggiltum E-uppsetningaraðila.

Þessi handbók er hluti af vörunni og verður að geyma endanlega viðskiptavini. Lestu handbókina til hlítar og fylgdu tilgreindum skrefum þegar þú setur ljósdeyfirinn upp. Til að koma í veg fyrir ofhitnun og mögulega skemmdir á dimmer eða öðrum búnaði er ekki mælt með því að tengja dimmerinn við innstungu. Ef dimmerinn er tengdur við vegginnstungu er aðeins hægt að nota hana með LED lampum eða rafeindabúnaði fyrir lágspennu ef þú ferð ekki yfir leyfilega hámarksafl dimmerans.

Fyrirhuguð notkun
- Skipta og deyfa lýsingu
- Uppsetning í tækjaboxi samkvæmt DIN 49073
- Í samsetningu með samhæfu hlífðarefni

Hætta á raflosti, slökktu á hópnum í dreifiboxinu sem sér fyrir rafmagni við uppsetningu á dimmer.

Skref 1 | Settu dimmerinn upp samkvæmt réttri uppsetningarmynd:

Einpóla hringrás - með þessari hringrás notarðu ljósgjafa frá einum stað.

Ef þú ert með einn brúnan og einn svartan vír þegar þú setur upp dimmerinn, verður þú að tengja vírana eins og sýnt er á **mynd 1**.

Til skiptis hringrás - með þessari hringrás stýrirðu ljósgjafanum/ljósunum frá tveimur mismunandi stöðum.

Skiptirásin notar ION INDUSTRIES LED dimmer og venjulegan skiptirofa. Hægt er að tengja skiptirásina á tvo vegu:
1. *Rafmagnsvír (brúnn) við venjulegan rofa Ef þú ert með þrjá svarta víra þegar þú setur ljósdeyfirinn upp, verður þú að tengja vírana eins og sýnt er á **mynd 2**.*
2. *Rafmagnsvír (brúnn) við dimmer Ef þú ert með einn brúnan og tvo svarta víra þegar þú setur dimmerinn upp, verður þú að tengja vírana eins og sýnt er á **mynd 3**.*

Uppsetning viðbótartækis á LED dimmer
Ef þú vilt tengja aukabúnað við dimmerinn geturðu gert það með því að nota **Ext** tenginguna eins og sýnt er á **mynd 4**. Þetta er aðeins mögulegt í samsetningu með einni af fyrrnefndum hringrásum.

Með þessari **Ext** tengingu geturðu til dæmis tengt viftu sem kviknar sjálfkrafa þegar þú kveikir á dimmer, en dimmist ekki þegar þú stillir birtu ljóssins. Rafmagn þessa viðbótartækis má að hámarki vera 600 vött.

Skref 2 | Stilling dimmersins á þær stillingar sem óskað er eftir
Til að stilla birtustig dimmerans sjálfkrafa skaltu kveikja á dimmernum og snúa sjálfvirkri stillingarhnappinum til hægri þar til hann stöðvast. Sjálfvirk aðgerðin verður nú virkjuð.

Lampinn mun nú fyrst blikka einu sinni og síðan smám saman úr bjartara í bjartara lækkun á styrk (um 30 sekúndur). Þegar ljósið blikkar þrisvar sinnum er Auto stillingunni lokið. Ef þú ert ánægður með útkomuna deyfingar er dimmerinn tilbúinn til notkunar. Ef stillihnappurinn er þegar í sjálfvirkri stöðu, snúðu honum fyrst alla leið aftur til vinstri og síðan alla leið aftur til hægri til að virkja sjálfvirka stillinguna.

Til að stilla æskilega birtustig handvirkt skaltu fylgja skrefunum hér að neðan standandi skref:

AUTO/MAX **Stilltu hámarks birtustig**
1. Kveiktu á dimmer.
2. Stilltu dimmerinn á hámarksálag.
3. Snúðu hámarksstillingarhnappinum í æskilega hámarkshleðslu.
4. Dimmarinn er nú stilltur á æskilega hámarkshleðslu.

Nastavení minimální jasnosti

MIN **Stilltu lágmarks birtustig**
1. Kveiktu á dimmer.
2. Stilltu dimmerinn á lágmarksálag.
3. Snúðu lágmarksstillingarhnappinum í æskilega lágmarksálag.
4. Dimmarinn er nú stilltur á æskilegt lágmarksálag.

BOOST **Stilltu uppörvun**
„Poppkornsáhrifin“ eiga við þegar lamparnir kvikna fyrst skært þegar kveikt er á dimmer og fara svo aftur í æskilega dimmustöðu. Boost-aðgerðin er að ráða bót á þessu.
1. Kveiktu á dimmer.
2. Stilltu boostinn með því að nota boost stillingarhnappinn.
3. Athugaðu þá stillingu sem þú vilt með því að kveikja og slökkva á dimmanum.
4. Boost-aðgerðin er rétt stillt þegar búið er að laga „poppkornsáhrifin“.

Tæknilýsing	
EAN kóða	8718836970368
Vörukóði	90.600.010
Ampere	0,87 A
Spenna	230 V +/- 10%
Lág/hámark álag	0,3 - 250 vött
Mál (LxBxD)	71 x 71 x 25mm
ExT úttak	Já
Hægt að nota í hótel/krosstengingu	Já
Skammhlaupsvörn	Já, sjálfkrafa
Yfirálagsvörn	Já, sjálfkrafa
Hitavörn	Já, sjálfkrafa

QR-kóðaskönnun fyrir handbók í uppsetningarmyndbandi

Installasjonsmanual LED Dimmer Pro 250W (Norsk)

Sikkerhetsinstruksjoner
Dette produktet er i samsvar med de europeiske sikkerhetsforskriftene IEC60669-2-1 og EMC-standardene EN55015, EN61547, EN61000-3-2, EN61000-3-3.

For å unngå alvorlige personskader, brannskader eller materielle skader skal dimmeren alltid installeres av en sertifisert E-Installer.

Denne håndboken er en del av produktet og må oppbevares av sluttkunden. Les bruksanvisningen i sin helhet, og følg trinnene som er angitt når du installerer dimmeren. For å unngå overoppheting og mulig skade på dimmeren eller annet utstyr, anbefales det ikke å koble dimmeren til et vegguttak. Hvis dimmeren likevel kobles til en stikkontakt, kan den bare brukes med LED-lamper eller elektroniske lavspenningsarmaturer hvis du ikke overskrider dimmerens maksimalt tillatte wattstyrke.

Tiltenkt bruk
- Bryting og dimming av belysning
- Installasjon i apparatboks i henhold til DIN 49073
- I kombinasjon med kompatibelt dekkmateriale

Fare for elektrisk støt, slå av gruppen i fordelingstavlen som forsyner dimmeren når du monterer dimmeren.

Trinn 1 | Installer dimmeren i henhold til riktig installasjonsskjema:

Enpolet krets - med denne kretsen kan du styre lyskilden(e) lyskilden(e) fra ett enkelt punkt.

Hvis du har en brun og en svart ledning når du installerer dimmeren, kobler du ledningene som vist i **figur 1**.

Toveis omkobling - med denne kretsen styrer du lyskilden(e) fra to forskjellige punkter.

Vekselkretsen bruker en ION INDUSTRIES LED-dimmer og en vanlig vekselbryter. Vekselbryteren kan kobles til på to måter:
1. *Strømledning (brun) ved den vanlige bryterenNår du installerer dimmeren, har du tre svarte ledninger som du skal koble til som vist i **figur 2.***
2. *Strømledning (brun) ved dimmerenNår du installerer dimmeren, og du har én brun og to svarte ledninger, bør du koble ledningene som vist i **figur 3.***

Installere en ekstra enhet på LED-dimmeren
Hvis du ønsker å koble til en ekstra enhet til dimmeren, kan du gjøre det ved hjelp av Ext-kontakten som vist i **figur 4**. Dette er bare mulig i kombinasjon med en av de tidligere nevnte kretsene.

Med denne **Ext**-kontakten kan du for eksempel koble til en vifte som slår seg på automatisk når du slår på dimmeren, men som ikke dimmes når du justerer lysstyrken på lampen. Effekten til denne ekstra enheten må ikke overstige 600 watt.

Trinn 2 - Justere dimmeren til dine foretrukne innstillinger
For å justere lysstyrken på dimmeren automatisk, slår du på dimmeren og vrir knappen for automatisk justering mot høyre til den ikke kan beveges lenger. Auto-funksjonen vil nå være aktivert.

Lampen vil nå først blinke én gang og deretter gradvis gå fra lysere til mindre lys (ca. 30 sekunder). Når lampen blinker 3 ganger, er Autoinnstillingen fullført. Hvis du er fornøyd med dimmeresultatet, er dimmeren klar til bruk. Hvis justeringsknappen allerede er i Auto-modus, vrir du den først helt tilbake til venstre og deretter helt tilbake til høyre for å aktivere Auto-modus.

For å stille inn ønsket lysstyrke manuelt, følger du følgende trinnene nedenfor:

AUTO/MAX **Stille inn maks. lysstyrke**
1. Slå på dimmeren.
2. Sett dimmeren på maksimal belastning.
3. Vri Max-justeringsknappen til ønsket maksimal belastning.
4. Dimmeren er nå innstilt på ønsket maksimal belastning.

MIN **Innstilling av min. lysstyrke**
1. Slå på dimmeren.
2. Sett dimmeren på minimumsbelastning.
3. Vri Min-justeringsknappen til ønsket minimumsbelastning.
4. Dimmeren er nå innstilt på ønsket minimumsbelastning.

BOOST **Stille inn Boost**
«Popcorn-effekten» oppstår når lampene først tennes kraftig når dimmeren slås på, og først deretter går tilbake til ønsket dimmeinnstilling, og boost-funksjonen skal avhjelpe dette.
1. Slå på dimmeren.
2. Still inn boost ved hjelp av boost-justeringsknappen.
3. Kontroller ønsket innstilling ved å slå dimmeren av og på.
4. Boost-funksjonen er riktig innstilt når «popcorn-effekten» er utbedret.

Spesifikasjoner	
EAN-kode	8718836970368
Produktkode	90.600.010
Ampere	0,87 A
Spenning	230 V +/- 10%
Min/Maks belastning	0,3 - 250 Watt
Dimensjoner (LxBxD)	71 x 71 x 25mm
ExT-utgang	Ja
Kan brukes i hotell-/veikryssomkobling	Ja
Kortslutningsbeskyttelse	Ja, automatisk
Beskyttelse mot overbelastning	Ja, automatisk
Termisk beskyttelse	Ja, automatisk

Skann QR-kode for bruksanvisning og installasjonsvideo

Instalační příručka LED stmívač Pro 250W (Slovenská)

Bezpečnostní pokyny
Tento výrobek splňuje evropské bezpečnostní předpisy IEC60669-2-1 a normy EMC EN55015, EN61547, EN61000-3-2, EN61000-3-3.

Aby se předešlo vážným zraněním, požáru nebo škodám na majetku, musí být stmívač vždy nainstalován autorizovaným elektrikářem.

Tento návod je součástí produktu a musí být uložen u konečného zákazníka. Před instalací stmívače si pečlivě přečtěte celý návod a postupujte podle uvedených pokynů. Aby se zabránilo přehřátí a možnému poškození stmívače nebo jiného zařízení, nedoporučujeme připojovat stmívač k zásuvce. Pokud je stmívač přesto připojen k zásuvce, lze jej používat pouze s LED žárovkami nebo elektronickými nízkonapěťovými svítidly, pokud nepřekročíte maximální povolený příkon stmívače.

Určené použití
- Spínání a stmívání osvětlení
- Montáž do přístrojové skříně podle DIN 49073
- V kombinaci s kompatibilním krycím materiálem

Při montáži stmívače hrozí nebezpečí úrazu elektrickým proudem. Vypněte skupinu v rozvaděči, která napájí stmívač.

Krok 1 | Nainštalujte stmievač podľa správneho schématu inštalácie:

Jednopólové zapojenie – s týmto zapojením ovládate svetelný zdroj (zdroje) z jedného miesta.

Ak máte pri inštalácii stmievača jeden hnedý a jeden čierny vodič, pripojte vodiče tak, ako je znázornené na **obrázku 1.**

Striedavé zapojenie – s týmto zapojením ovládate svetelný zdroj (zdroje) z dvoch rôznych miest.

V striedavom zapojení sa používa stmievač ION INDUSTRIES LED a bežný striedavý spínač. Striedavé zapojenie sa môže pripojiť dvoma spôsobmi:
1. *Prúdový vodič (hnedý) pri bežnom spínači Ak máte pri inštalácii stmievača tri čierne vodiče, pripojte vodiče tak, ako je znázornené na **obrázku 2**.*
2. *Prúdový vodič (hnedý) pri stmievači Ak máte pri inštalácii stmievača jeden hnedý a dva čierne vodiče, pripojte vodiče tak, ako je znázornené na **obrázku 3**.*

Inštalácia ďalšieho zariadenia na LED stmievač
Ak chcete pripojiť ďalšie zariadenie na stmievač, môžete tak urobiť pomocou Ext-pripojenia, ako je znázornené na **obrázku 4.** To je možné len v kombinácii s jedným z vyššie uvedených zapojení.

Pomocou tohto **Ext** pripojenia môžete napríklad pripojiť ventilátor, ktorý sa automaticky zapne, keď zapnete stmievač, ale nezmení sa jas, keď upravíte jas svietidla. Výkon tohto ďalšieho zariadenia nesmie presiahnuť 600 W.

Krok 2 | Nastavenie stmievača na požadované nastavenia
Ak chcete automaticky nastaviť jas stmievača, zapnite stmievač a otočte gombík automatického nastavenia doprava, až sa nedá otočiť ďalej. Funkcia Auto sa teraz aktivuje.

Žiarovka najprv 1x zabliká a potom sa postupne stmieva od najjasnejšieho po najtmavšie (približne 30 sekúnd). Keď lampa zabliká trikrát, automatické nastavenie je dokončené. Ak ste spokojní s výsledkom stmievania, stmievač je pripravený na použitie. Ak je nastavovací gombík už v polohe Auto, najprv ho otočte úplne doľava a potom zase úplne doprava, aby sa aktivovala funkcia Auto.

Ak chcete manuálne nastaviť požadovanú jasnosť, postupujte podľa nasledujúcich krokov:

AUTO/MAX **Nastavenie maximálnej jasnosti**
1. Zapnite stmievač.
2. Nastavte stmievač na maximálne zaťaženie.
3. Otočte nastavovacím gombíkom Max na požadované maximálne zaťaženie.
4. Stmievač je teraz nastavený na požadované maximálne zaťaženie.

MIN **Nastavenie minimálnej jasnosti**
1. Zapnite stmievač.
2. Nastavte stmievač na minimálne zaťaženie.
3. Otočte nastavovacím gombíkom Min na požadované minimálne zaťaženie.
4. Stmievač je teraz nastavený na požadované minimálne zaťaženie.

BOOST **Nastavenie boost**
„Popcorn efekt“ sa prejavuje, keď sa svietidlá po zapnutí stmievača najskôr rozsvietia na plnú intenzitu a až potom sa vrátia do požadovaného stavu stmievania. Funkcia boost slúži na odstránenie tohto javu.
1. Zapnite stmievač.
2. Nastavte boost pomocou ovládača boost.
3. Skontrolujte požadovaný stav zapnutím a vypnutím stmievača.
4. Funkcia boost je správne nastavená, ak je „popcorn efekt“ odstránený.

Špecifikácie	
EAN kód	8718836970368
Kód produktu	90.600.010
Ampér	0,87 A
Napätie	230 V +/- 10%
Min/Max zaťaženie	0,3 - 250 Watt
Rozmery (DxŠxH)	71 x 71 x 25mm
ExT výstup	Áno
Použiteľné v hotelovom/krížovom zapojení	Áno
Krátkodobá ochrana	Áno, automaticky
Preťažovacia ochrana	Áno, automaticky
Tepelná ochrana	Áno, automaticky

Naskenujte QR kód pre návod a inštalačné video

Asennusohje LED Dimmer Pro 250W (Suomi)

Turvallisuusohjeet
Tämä tuote on eurooppalaisten turvallisuusmääräysten IEC60669-2-1 ja EMC-standardien EN55015, EN61547 mukainen, EN61000-3-2, EN61000-3-3.

Vakavien loukkaantumisten, tulipalovahinkojen tai materiaalivahinkojen välttämiseksi himmennin on aina asennettava sertifioidun E-asentajan toimesta.

Tämä käyttöohje on osa tuotetta ja loppuasiakkaan on säilytettävä se. Lue käsikirja kokonaan ja noudata ohjeita himmennintä asentaessasi. Ylikuumenemisen ja himmenninlaitteen tai muiden laitteiden mahdollisen vaurioitumisen välttämiseksi himmennintä ei suositella kytkettäväksi seinäpistorasiaan. Jos himmennin kuitenkin kytketään pistorasiaan, sitä voidaan käyttää LED-lampuilla tai elektronisilla pienjännitevalaisimilla vain, jos himmennin ei ylitä sen suurinta sallittua tehoa.

Käyttötarkoitus
- Valaistuksen kytkeminen ja himmentäminen
- Asennus DIN 49073 -standardin mukaiseen laitekotoloon.
- Yhdessä yhteensopivan peitemateriaalin kanssa

Sähköiskun vaara, kytke himmentimen syöttävän jakokeskuksen ryhmä pois päältä, kun asennat himmentimen.

Vaihe 1 | Asenna himmennin oikean asennuskaavion mukaisesti:

Yksinapainen virtapiiri - tämän virtapiirin avulla voit ohjata valonlähde(i)ä yhdestä pisteestä.

Jos himmennintä asennettaessa käytössäsi on yksi ruskea ja yksi musta johto, kytke johdot **kuvan 1** mukaisesti.

Kaksisuuntainen kytkentä - tällä piirillä ohjaat valonlähdettä (valonlähteitä) kahdesta eri pisteestä.

Vaihtokytkinpiirissä käytetään ION INDUSTRIESin LED-himmennintä ja tavallista vaihtokytkintä.
Vaihtokytkin voidaan kytkeä kahdella tavalla:
1. *Virtajohto (ruskea) tavallisessa kytkimessäKun asennat himmennintä, sinulla on kolme mustaa johtoa, sinun tulee kytkeä johdot **kuvan 2** osoittamalla tavalla.*
2. *Virtajohto (ruskea) himmenninHimmennintä asennettaessa, jos sinulla on yksi ruskea ja kaksi mustaa johtoa, sinun on kytkettävä johdot **kuvan 3** osoittamalla tavalla.*

Lisälaitteen asentaminen LED-himmentimeen
Jos haluat liittää himmenninlaitteeseen lisälaitteen, voit tehdä sen käyttämällä Ext-liitäntää **kuvan 4** mukaisesti. Tämä on mahdollista vain yhdessä jonkin aiemmin mainitun piirin kanssa.

Tähän **Ext-**liitäntään voit esimerkiksi liittää tuulettimen, joka kytkeytyy automaattisesti päälle, kun himmennin kytketään päälle, mutta joka ei himmenny, kun säädät lampun kirkkautta. Tämän lisälaitteen teho saa olla enintään 600 wattia.

Vaihe 2 | Himmennin säädetään haluamiisi asetuksiin.
Jos haluat säätää himmentimen kirkkautta automaattisesti, kytke himmentin päälle ja käännä automaattista säätönuppia oikealle, kunnes se ei enää liiku. Auto-toiminto on nyt aktivoitu.

Lamppu vilkkuu nyt ensin kerran ja muuttuu sitten vähitellen kirkkaammasta kirkkaammaksi vähemmän kirkkaaksi (noin 30 sekuntia). Kun lamppu vilkkuu 3x, Auto-säätö on valmis. Jos olet tyytyväinen himmennystulokseen, himmennin on käyttövalmis. Jos säätönuppi on jo Auto-tilassa, käännä se ensin kokonaan takaisin vasemmalle ja sitten kokonaan takaisin oikealle aktivoidaksesi Auto-tilan.

Voit asettaa halutun kirkkauden manuaalisesti seuraavasti alla olevia vaiheita:

AUTO/MAX **Asetus Maksimikirkkaus**
1. Kytke himmennin päälle.
2. Kytke himmennin maksimikuormitukselle.
3. Käännä Max-säätönuppi haluttuun maksimikuormitukseen.

Himmennin on nyt asetettu haluttuun maksimikuormitukseen.

MIN **Miinuskirkkauden asettaminen**
1. Kytke himmennin päälle.
2. Kytke himmennin minimikuormitukselle.
3. Käännä Min-säätönuppi haluttuun minimikuormitukseen.
4. Himmennin on nyt asetettu haluttuun minimikuormitukseen.

BOOST **Boostin asettaminen**
"Popcorn-ilmiö" syntyy, kun himmennin kytketään päälle, kun lamput syttyvät ensin kirkkaasti ja palaavat vasta sitten haluttuun himmennysasentoon; Boost-toiminnon tarkoituksena on korjata tämä.
1. Kytke himmennin päälle.
2. Aseta tehostus tehostuksen säätönupilla.
3. Tarkista haluttu asetus kytkemällä himmennin päälle ja pois päältä.
4. Boost-toiminto on asetettu oikein, kun "popcorn-ilmiö" on korjattu.

Tekniset tiedot	
EAN-koodi	8718836970368
Tuotekoodi	90.600.010
Ampeeri	0,87 A
Jännite	230 V +/- 10%
Min/Max kuormitus	0,3 - 250 Watt
Mitat (LxSxK)	71 x 71 x 25mm
ExT-lähtö	Si
Soveltuu hotellien/risteysten kytkentään	Si
Oikosulkusuojaus	Si, automatico
Ylikuormitussuojaus	Si, automatico
Lämpösuojaus	Si, automatico

Skannaa QR-koodi käyttöohjetta ja asennusvideota varten